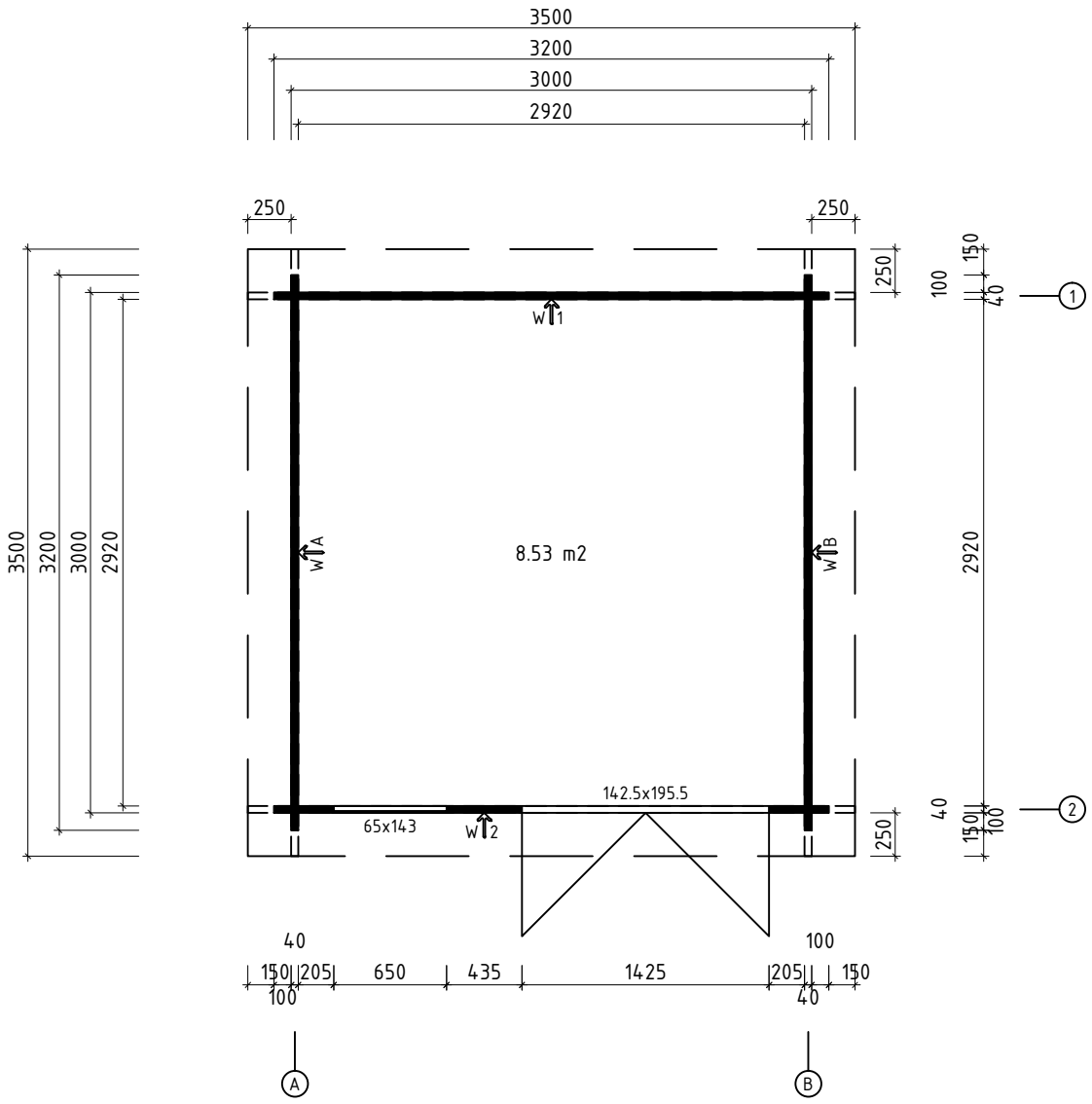

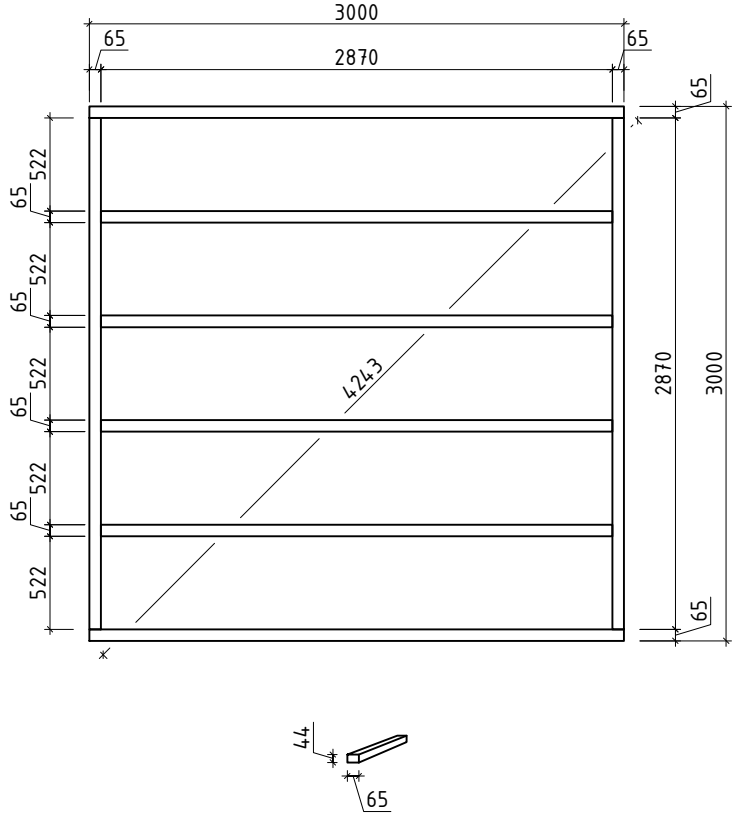

Name	Lucas D 320x320/40		
Zeichnung/Drawing	Grundplan/Plan, Lagerholzplan/Foundation beams		
Blatt/Sheet	Profil/Profile 4.0x11.4	Datum/Date 11.12.2015	